POOLBOY

SKIMMER

PRO LINE | GARANSI TAHUN | 2

Skimmer Poolboy untuk kolam renang beton diproduksi mengikuti standar kualitas tertinggi dan dicetak dari bahan ABS terlindung UV tangguh dalam konstruksi badan tunggal awet.

Direkayasa untuk proyek perumahan dan umum, skimmer berkapasitas besar ini merupakan pilihan utama para kontraktor profesional.

Skimmer Poolboy anti karat dan anti konduksi, dilengkapi beragam konektor pipa untuk kemudahan instalasi.

Ada pilihan tutup kotak dan lingkaran untuk menyesuaikan berbagai rancangan sekeliling.

SKM-15-S

SKM-15-R

Semua jet balik harus diarahkan ke arah yang sama, agar air berputar di sekeliling kolam.

Mengarahkan jet balik ke bawah membuatnya bisa mendorong kotoran naik ke permukaan agar tertangkap skimmer.

Untuk sirkulasi yang layak, pompa harus mengisap 65% air dari skimmer dan 35% dari main drain.

Direkomendasikan untuk memasang satu skimmer per 25 m² permukaan air.

Flow rate per skimmer: maks. 5,0 m³/jam

Kolam Renang	Rekomendasi untuk skimmer/area		
	Area	Pompa	Skimmer
6 x 4 x 1,2 m	24 m²	KS EVO 50	1
8 x 4 x 1,2 m	32 m²	KS EVO 75	1 - 2
10 x 4 x 1,2 m	40 m²	KS EVO 75	2
10 x 5 x 1,5 m	50 m²	KS EVO 100	2
12 x 5 x 1,5 m	60 m²	KS EVO 150	3
12 x 6 x 1,5 m	72 m²	KS EVO 200	3
14 x 6 x 1,5 m	84 m²	KS EVO 200	4
15 x 7 x 1,5 m	105 m²	KS EVO 300	5

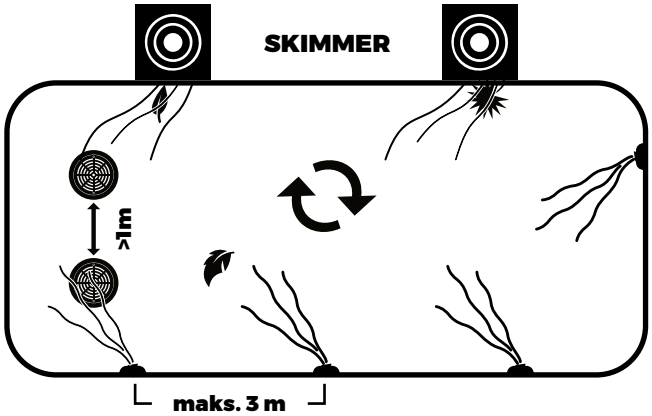

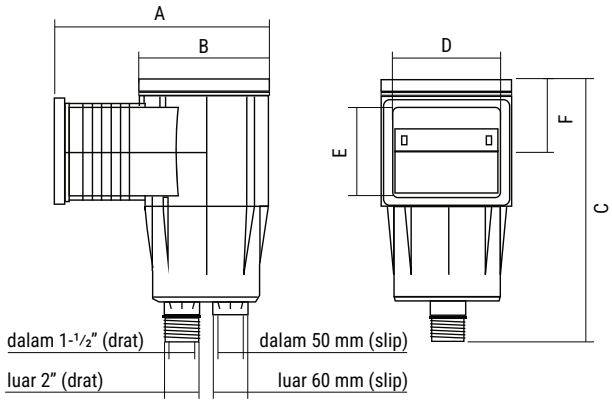

Kode	Deskripsi	Jenis	Tutup	A	B	C	D	E	F	Berat (kg)
SKM15S	Skimmer 15 liter, ABS	Beton	Kotak	355	230	415	200	140	110	2,3
SKM15R	Skimmer 15 liter, ABS	Beton	Lingkaran	350	220	415	200	140	110	2,3
SKMB1	Skimmer basket SKM15									0,3